

Yonos PICO1.0 25/1-4

Pompa bezdławnicowa obiegowa

Numer artykułu: 4248082

Specyfikacja

Dane hydrauliczne

Maks. ciśnienie robocze *PN*	10 bar
Wysokość podnoszenia H_{max}	4,3 m
Przepływ Q_{max}	2,7 m³/h
Minimalna wysokość dopływu dla 50 °C *m*	0,5 m
Minimalna wysokość dopływu dla 95 °C *m*	3 m
Minimalna wysokość dopływu dla 110 °C	10 m
Min. temperatura przetłaczanej cieczy T_{min}	-10 °C
Maks. temperatura przetłaczanej cieczy T_{max}	95 °C
Maks. temperatura przetłaczanej cieczy przy max. temperaturze otoczenia wynoszącej +25 °C T_{max}	95 °C
Maks. temperatura przetłaczanej cieczy przy max. temperaturze otoczenia wynoszącej +40 °C T_{max}	95 °C

Dane hydrauliczne

Temperatura otoczenia min. T_{min}	-10 °C
Maks. temperatura otoczenia T_{max}	40 °C

Dane silnika

Współczynnik sprawności energetycznej (EEI) *	≤ 0,20
Przyłącze sieciowe	1~230 V ±10%, 50/60 Hz
Moc znamionowa P_2	15 W
Prędkość obrotowa min. n_{min}	700 1/min
Prędkość obrotowa maks. n_{max}	3400 1/min
Pobór mocy (min) $P_{1\ min}$	4 W
Pobór mocy $P_{1\ max}$	20 W
Generowanie zakłóceń	EN 61000-6-3
Odporność na zakłócenia	EN 61000-6-2

Dane silnika

Kompatybilność elektromagnetyczna	EN 61800-3
Dławik przewodu	1 x PG11
Klasa izolacji	F
Stopień ochrony	IPX4D

* Wartość referencyjna dla najbardziej wydajnych pomp obiegowych to EEI ≤ 0,20.

Materiały

Korpus pompy	Żeliwo szare
Wirnik	PP-GF40
Wał	Stal nierdzewna
Materiał łożysk	Węgiel spiekany, impregnowany metalem

Wymiary montażowe

Przyłącze pompy	G 1½
Podłączanie pompy (alternatywne oznaczenie)	RP 1 DN 25
Długość montażowa *L0*	180 mm

Charakterystyki

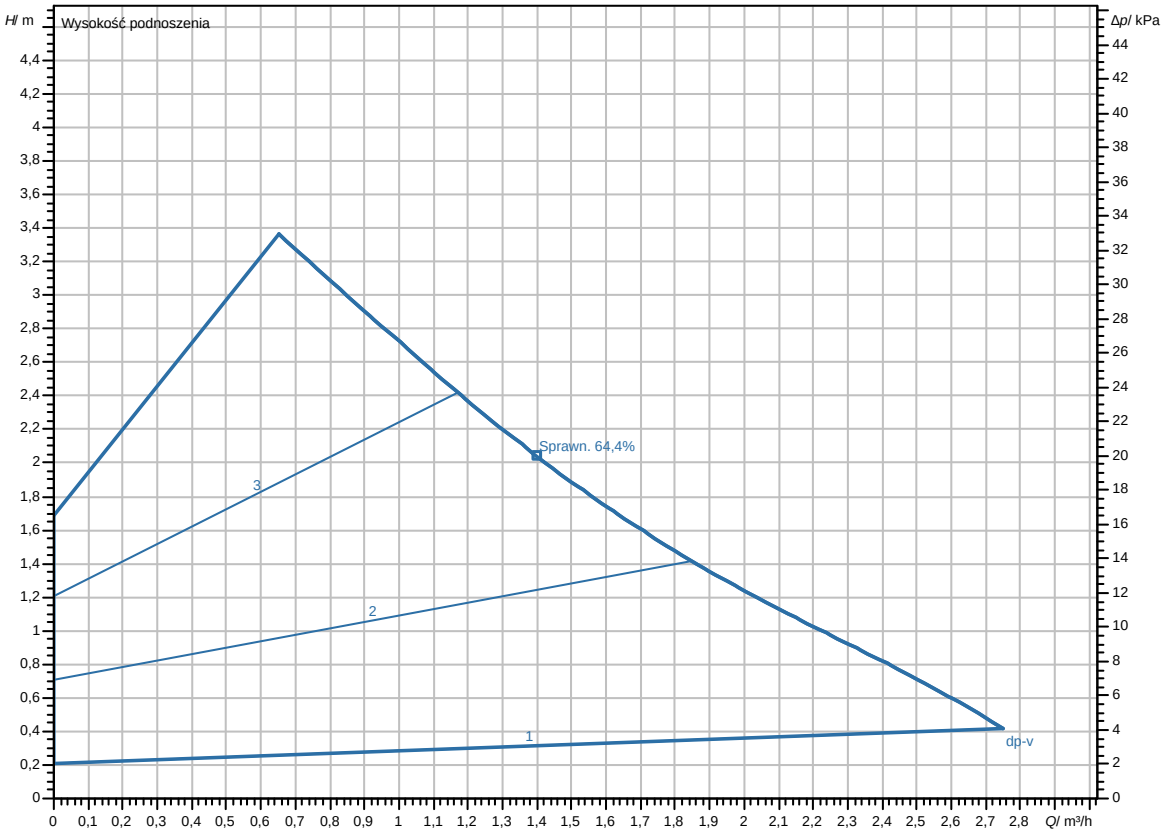

Przetłaczane medium	Water 100 %
Temperatura przetłaczanej cieczy *T*	20,00 °C

Wymiary i rysunki wymiarowe

Yonos PICO1.0 25/1-4

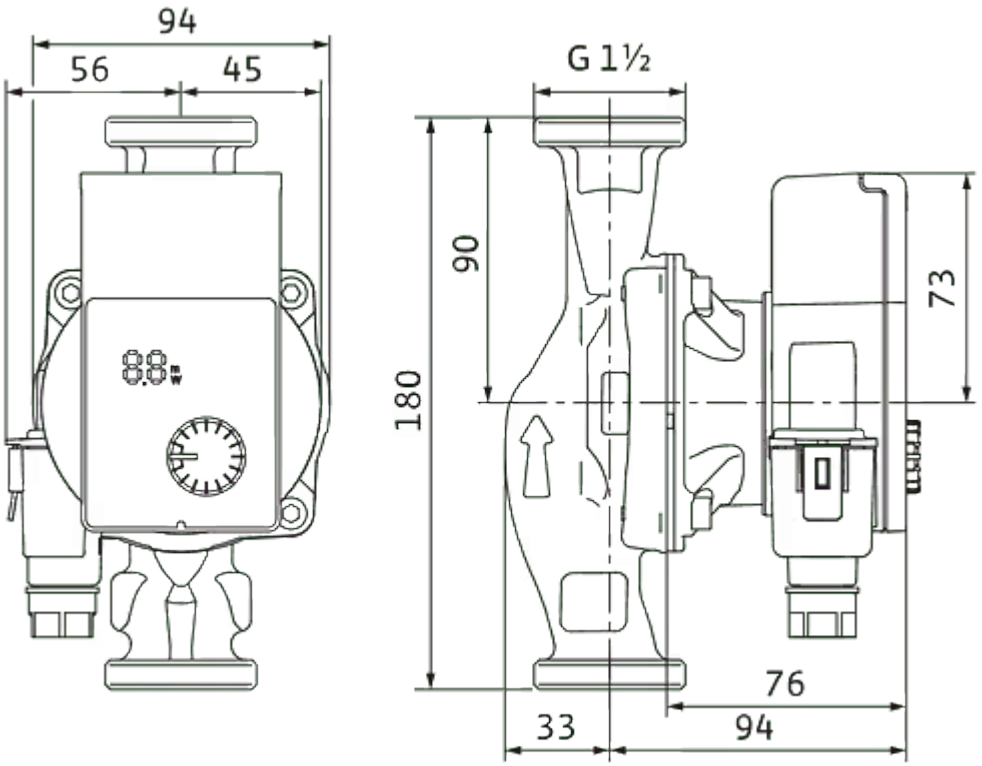

Schemat zacisków

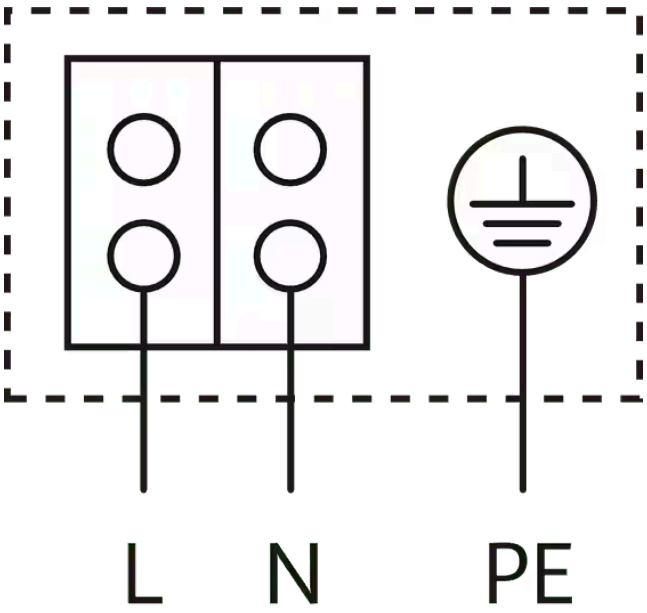

Silnik odporny na prąd przy zablokowaniu
Silnik prądu zmiennego (EM) 2-bieg., 1~230 V, 50 Hz

Specyfikacja ofertowa

Pompa o najwyższej sprawności Wilo-Yonos PICO1.0, regulowana elektronicznie. Bezdławnicowa pompa obiegowa z przyłączem gwintowanym niewymagająca konserwacji, z silnikiem EC odpornym na prąd przy zablokowaniu oraz zintegrowaną, elektroniczną regulacją wydajności do bezstopniowej regulacji różnicy ciśnień. Zastosowanie we wszystkich instalacjach grzewczych i klimatyzacyjnych.

Tryb regulacji do wyboru, w zależności od zastosowania ogrzewania radiatorowego/podłogowego.

Standardowo dostępne funkcje:

- Możliwość wyboru rodzajów regulacji w celu optymalnego dopasowania do obciążenia:
  - Stała różnica ciśnień (Δp-c)
  - Zmienna różnica ciśnień (Δp-v)
- Wskaźniki LED:
  - Wskaźnik wysokości podnoszenia podczas ustawiania
  - Wskaźnik bieżącego zużycia w watach
  - Wskaźnik sygnalizacji awarii (kody błędów)
  - Wskaźnik aktualnej funkcji odpowietrzania
- Funkcja ręcznego odpowietrzania komory wirnika
- Wbudowane zabezpieczenie silnika
- Automatyczna funkcja deblokady
- Szybkie podłączenie do sieci elektrycznej za pomocą wtyczki Wilo-Konektor

Dane eksploatacyjne

Min. temperatura przetłaczanej cieczy T_{min}	-10 °C
Maks. temperatura przetłaczanej cieczy T_{max}	95 °C
Temperatura otoczenia min. T_{min}	-10 °C
Maks. temperatura otoczenia T_{max}	40 °C
Maks. ciśnienie robocze *PN*	10 bar
Minimalna wysokość dopływu dla 50 °C *m*	0,5 m
Minimalna wysokość dopływu dla 95 °C *m*	3 m
Minimalna wysokość dopływu dla 110 °C	10 m

Dane silnika

Współczynnik sprawności energetycznej (EEI) *	≤ 0,20
Przyłącze sieciowe	1~230 V ±10%, 50/60 Hz
Moc znamionowa P_2	15 W
Prędkość obrotowa min. n_{min}	700 1/min
Prędkość obrotowa maks. n_{max}	3400 1/min
Pobór mocy (min) $P_{1\ min}$	4 W
Pobór mocy $P_{1\ max}$	20 W
Generowanie zakłóceń	EN 61000-6-3

Dane silnika

Odporność na zakłócenia	EN 61000-6-2
Kompatybilność elektromagnetyczna	EN 61800-3
Klasa izolacji	F
Stopień ochrony	IPX4D
Dławik przewodu	1 x PG11

* Wartość referencyjna dla najbardziej wydajnych pomp obiegowych to EEI ≤ 0,20.

Materiały

Korpus pompy	Żeliwo szare
Wirnik	PP-GF40
Wał	Stal nierdzewna
Materiał łożysk	Węgiel spiekany, impregnowany metalem

Wymiary montażowe

Przyłącze pompy	G 1½
Podłączanie pompy (alternatywne oznaczenie)	RP 1 DN 25
Długość montażowa *L0*	180 mm

Informacje na temat umiejscowienia zamówień

Produkt	Wilo
Nazwa produktu	Yonos PICO1.0 25/1-4
Masa netto ok. *m*	1,8 kg
Numer artykułu	4248082